総合病院中津川市民病院　システム全体概要図
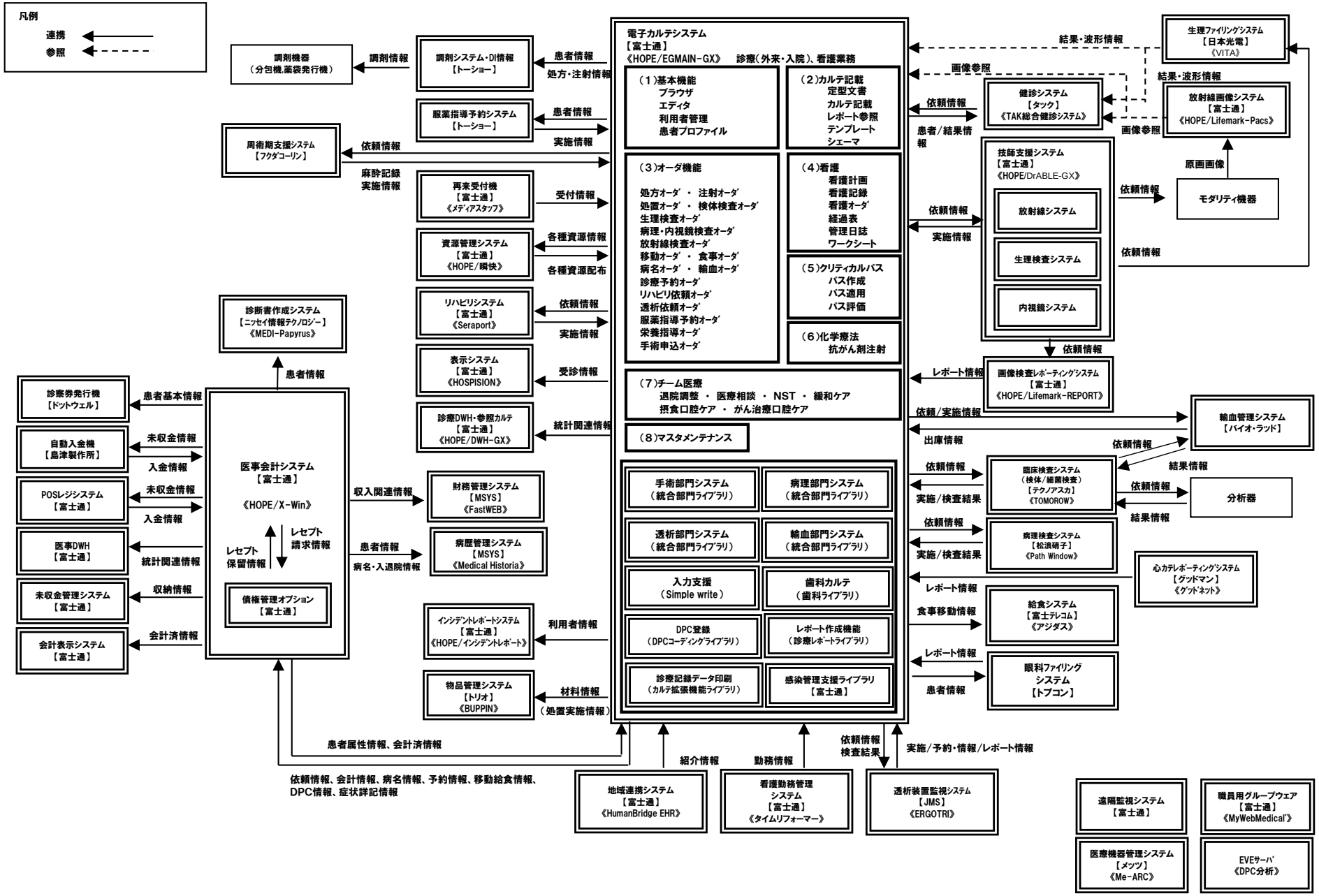
2022/12/17