総合病院中津川市民病院　システム全体概要図
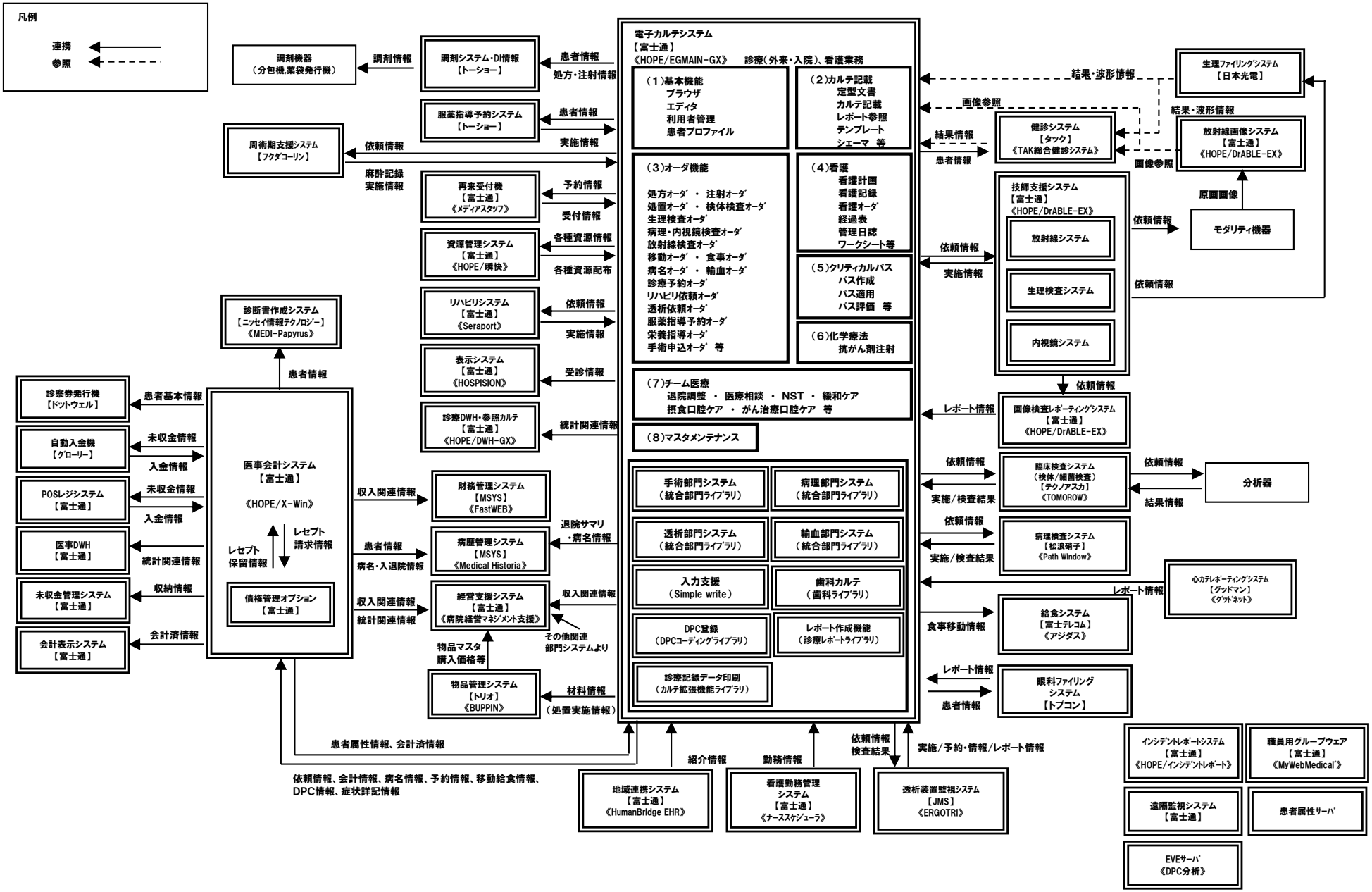
2019/4/1